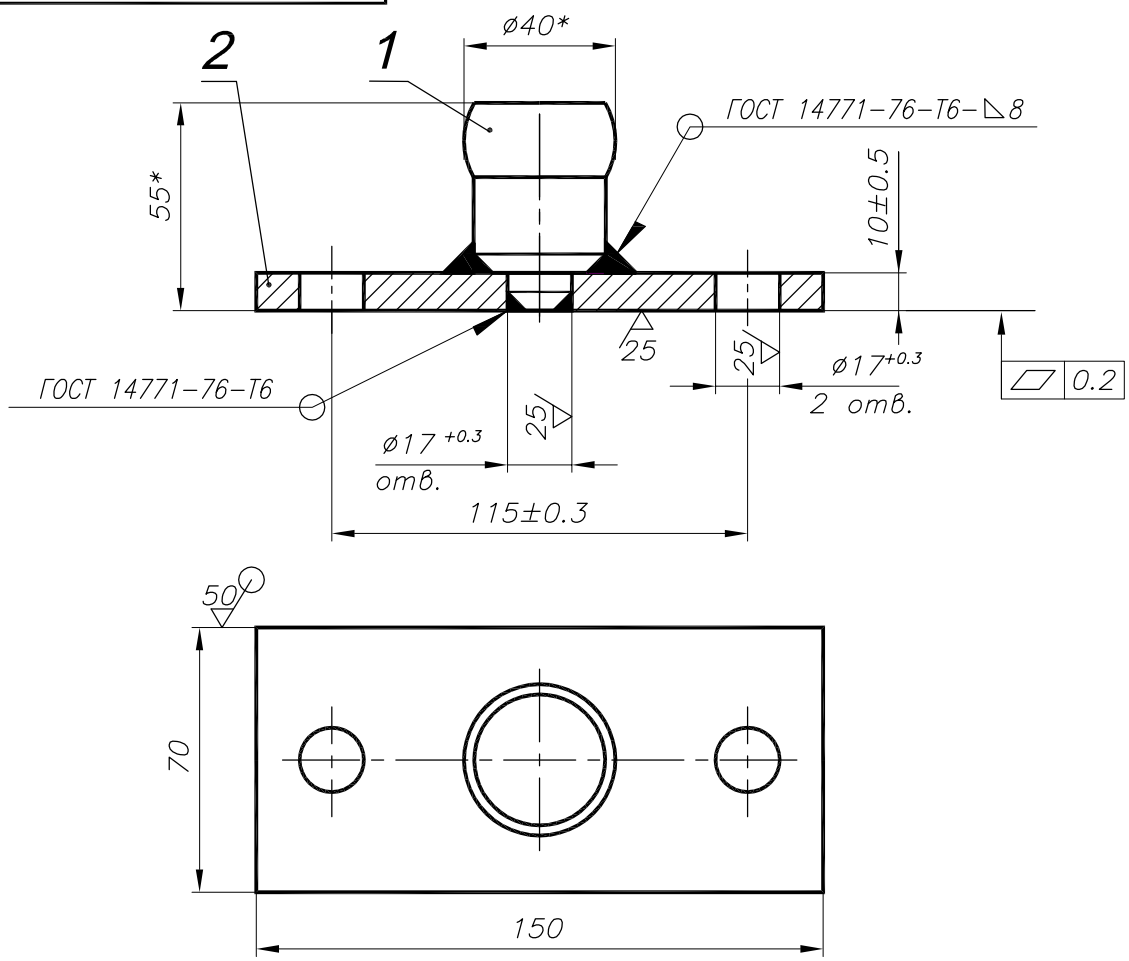

1. *Размер для справки.
2. Покрытие: Ц.12Хр.
3. Остальные ТТ по ОСТ4 ГО.070.015.

Формат	Зона	Поз.	Обозначение	Наименование	Кол.	Примечание
				Детали		
А4		1	М 020.205.00.01	Колонка	1	
БЧ		2	М 020.205.00.02	Планка		
				Лист Б-ПН-0-12.0 ГОСТ 19903-74		
				0К360В-IV ГОСТ 14637-89		
				70±1х150±1 мм	1	

Изм.	Лист	№ докум.	Подп.	Дата
3		М020.52-09		22.12.09
2		М020.36-08		02.06.08
1	Зам.	М020.32-07		19.12.07
Разраб.		Романова		19.12.07
Пров.		Прокопченко		
Т.контр.				
Н.контр.				
Утв.		Халаман А.		

М 020.205.00.00

Фиксатор

Литера	Масса	Масштаб
		1:2

Лист | Листов 1

НПФ "МЕТА"
21298618